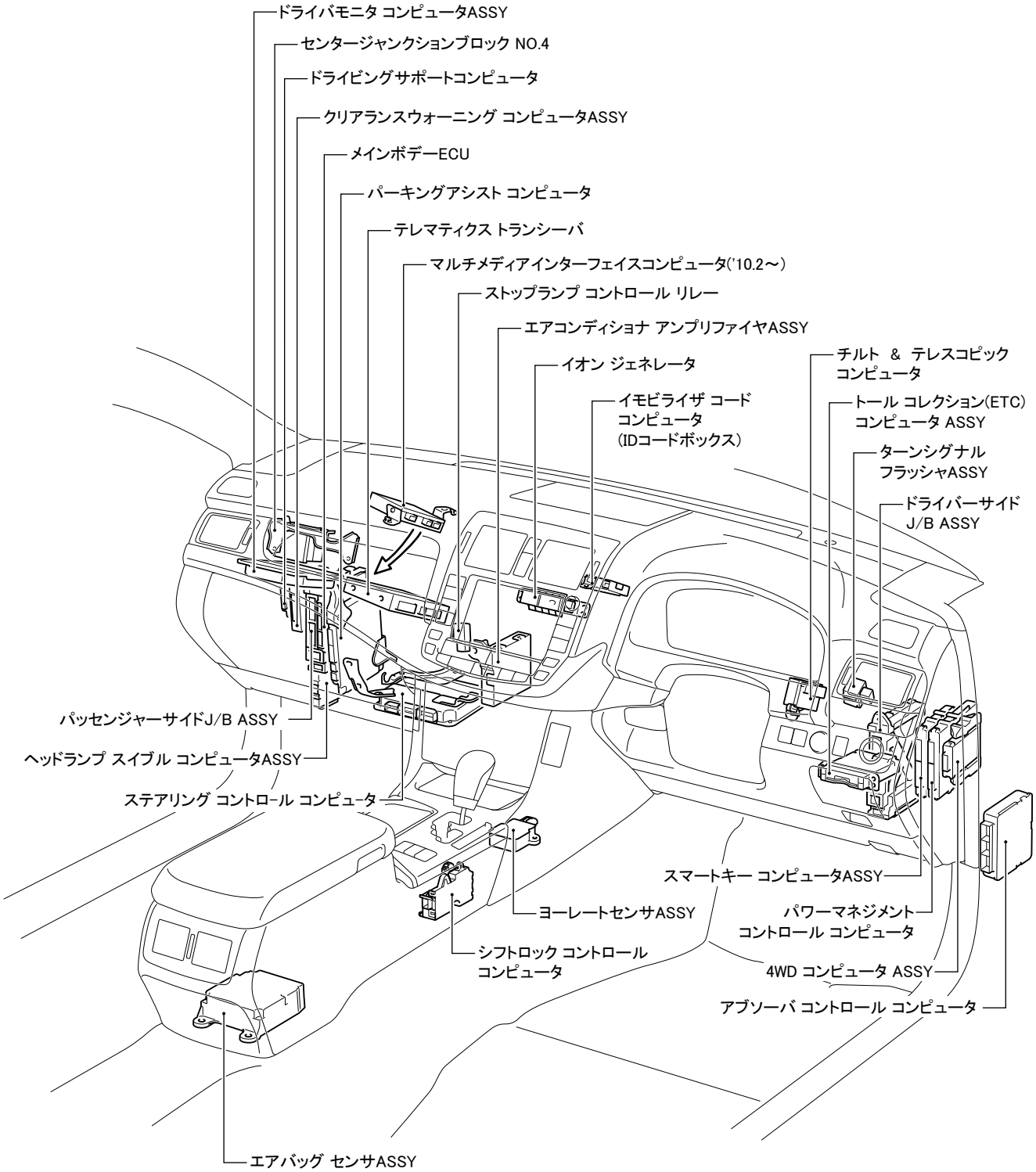
ドライバモニタ コンピュータASSY
センタージャンクションブロック NO.4
ドライビングサポートコンピュータ
クリアランスウォーニング コンピュータASSY
メインボデーECU
パーキングアシスト コンピュータ
テレマティクス トランシーバ
マルチメディアインターフェイスコンピュータ('10.2～)
ストップランプ コントロール リレー
エアコンディショナ アンプリファイヤASSY
イオン ジェネレータ
イモビライザ コード
コンピュータ
(IDコードボックス)
チルト & テレスコピック
コンピュータ
トール コレクション(ETC)
コンピュータ ASSY
ターンシグナル
フラッシャASSY
ドライバーサイド
J/B ASSY
パッセンジャーサイドJ/B ASSY
ヘッドランプ スイブル コンピュータASSY
ステアリング コントロール コンピュータ
スマートキー コンピュータASSY
ヨーレートセンサASSY
パワーマネジメント
コントロール コンピュータ
シフトロック コントロール
コンピュータ
4WD コンピュータ ASSY
アブソーバ コントロール コンピュータ
エアバッグ センサASSY